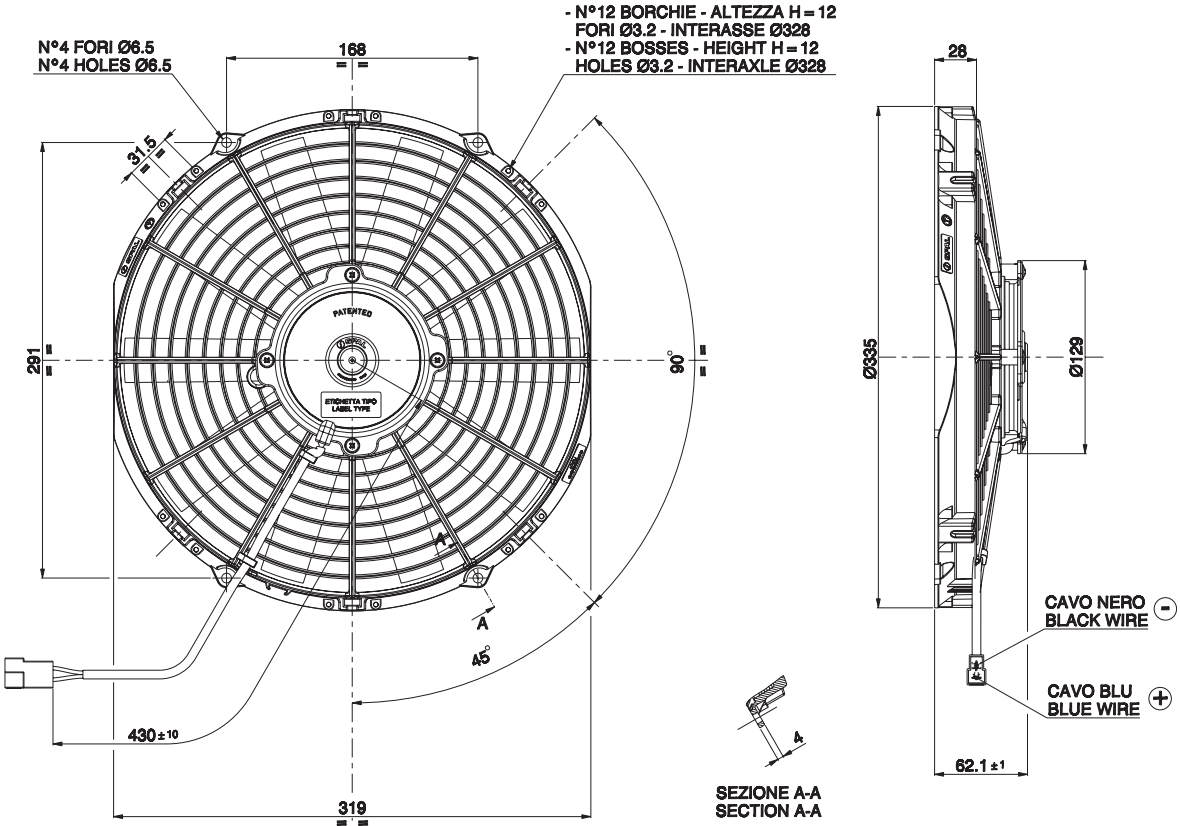
N°4 FORI Ø6.5
N°4 HOLES Ø6.5
168
- N°12 BORCHIE - ALTEZZA H = 12
FORI Ø3.2 - INTERASSE Ø328
- N°12 BOSSES - HEIGHT H = 12
HOLES Ø3.2 - INTERAXLE Ø328
31.5
291
90°
PATENTED
ETICHETTA TIPO
LABEL TYPE
A
A
45°
430 ±10
319
28
Ø335
Ø129
CAVO NERO
BLACK WIRE
CAVO BLU
BLUE WIRE
62.1 ±1
A
SEZIONE A-A
SECTION A-A